Ihr Image ist wichtig

Fahnen und Banner haben etwas Feierliches. Daher bleiben sie eine ideale - und vor allem auch budgetfreundliche - Art, Ihr Image langfristig zu unterstützen. Sie verleihen Ihrer Kommunikation einen stilvollen Aspekt, den andere Träger nicht bieten können. Auch sehr trendsensible Organisationen entscheiden sich heute für Fahnen und Banner mit Stil und maximaler Sichtbarkeit.
Natürlich sind eine korrekte Montage und gute Aufstellung entscheidend.
Deshalb bekommen Sie bei Declercq guten Service und perfekte Qualität - garantiert.
Eigene Produktion, interne Kontrolle und perfekte Betreuung Ihrer Projekte - einschließlich Aufstellung und Montage - kennzeichnen unsere Arbeitsweise. Denn Ihr Image ist zu wichtig, um es dem Zufall zu überlassen.

Machen Sie mehr aus Ihrem Namen

Declercq nv bietet Ihnen zahlreiche Produkte, um Ihr Image zu unterstützen und die Bekanntheit Ihres Namens zu erhöhen - stilvoll und nachhaltig.
Fahnenmasten, Lichtmasten, Fahnen, diverse Banner, Displays, Werbetextil und Rahmen haben keine Geheimnisse für uns. Wir bieten Ihnen Stück für Stück Qualitätsprodukte, die ihren Zweck zu Ihrer vollsten Zufriedenheit erfüllen werden.
Für kurzfristige Veranstaltungen vermieten wir Fahnenmasten und bieten wir Teleskopmasten, Cruiser und Fix&Flex.

Warum Declercq?

Declercq nv wurde 1983 gegründet und hat sich mit seiner jahrelangen Erfahrung einen prominenten Platz auf dem belgischen und europäischen Markt erobert.
Die eigene Produktionsabteilung, das interne Kontrollsystem und ein perfekter Service kennzeichnen unsere Arbeitsweise und unterscheiden uns von den anderen.

Declercq nv • Zwaanhofweg 11, B-8900 Ieper • T +32 57 21 87 50 • F +32 57 21 88 10 • info@declercq.be • www.declercq.be

Wie garantieren wir Service und Qualität?

- Unsere Mitarbeiter analysieren sehr genau Ihre Bedürfnisse und arbeiten einen konkreten Vorschlag aus, der perfekt zu den erwarteten Zielsetzungen passt. Dabei beraten wir Sie in allen Phasen. Dazu verfügen wir über eine eigene Planungs- und Produktionsabteilung.
- Wir folgen immer den neuesten Tendenzen und den modernsten Produktentwicklungen - dafür sorgt unsere eigene Forschungs- und Entwicklungsabteilung.
- Wir garantieren Ihnen eine schnelle und pünktliche Lieferung aus eigenem Vorrat.
- Wir sorgen für eine zuverlässige Montage und professionelle Aufstellung durch eigenes, technisch qualifiziertes Personal.
- Ferner haben wir eine sorgfältige Inspektion mit eigenem Kontrolldienst, wobei jeder Mast, jedes Banner und jede Fahne vor Verlassen des Unternehmens gründlich kontrolliert werden..
- Durch periodische Wartungsbesuche fachkundiger Monteure für Fahnen und Masten wachen wir über die bleibende Qualität Ihrer Kommunikation.
- Unser Service wird durch eine sorgfältige Administration unterstützt, bei der Flexibilität zentral steht.

declercq

Declercq nv • Zwaanhofweg 11, B-8900 Ieper • T +32 57 21 87 50 • F +32 57 21 88 10 • info@declercq.be • www.declercq.be

INHALT

Fahnenmasten

- **Feste Masten** 1
  - Zylindrischer Mast 1.1
  - Optimast 1.2
  - Teilbarer Mast 1.3
  - Konischer Mast 1.4
  - Mast mit Diebstahlsicherung 1.5
- **Boden- und Wandbefestigung** 2
- **Für Veranstaltungen** 3
  - Teleskopmast 3.1
  - Cruiser 3.2
  - Dyna 3.3
  - Fix & Flex 3.4
- **Banner** 4
  - Fassadenbanner 4.1
  - Pfahlbanner “Obelisk” 4.2
- **Für Innenräume** 5
  - Kupfermast 5.1
  - Aluminiummast 5.2
- **Sonderausführungen** 6
  - Logopfahl 6.1
  - Rahmen 6.2
- **Zubehöre** 7

Fahnen, Spanntücher, Displays und Textil

- **Fahnen** 8
- **Spanntücher** 9
- **Displays** 10
  - Flex-Display 10.1
  - Pop-Up-Display 10.2
- **Textil** 11

Lichtmasten

- Allgemeines 12.1
- Boulevard 12.2
- Avenue 12.3
- Faubourg 12.4
- Plaza 12.5
- Promenade 12.6

Dienstleistungen

Montage 13
Wartung 13
Vermietung 13

Wissenswertes 14

Allgemeine Verkaufsbedingungen 15

Zylindrischer Mast

Merkmale:

- Aluminium, Legierung erster Extrusion
- Ohne Verunreinigungen
- Ohne Quer- und Längsnähte
- Durchmesser unten und oben identisch
- Konstante Wanddicke (2,5 mm, 3 mm oder 4 mm je nach Höhe des Mastes)
- Kopf mit Leine und Belegklemme

Standardfarbe:

- Grau, eloxiert
- Weiß, RAL 9010, Pulverbeschichtung

Option:

- Auslegersystem
- Antidiebstahl-Klammern
- Antidiebstahl-Aufsatz (Ø 70 Mast)
- Windsacksystem
- Farbwechsel: Auswahl aus RAL-Karten
- Aufstellung
- Wartung

Standardlänge Mast:
Zur Fassadenbefestigung:

	Länge	Durchmesser	Wanddicke
•	2 Meter	Ø 36 mm	1,5 mm
•	3 Meter	Ø 36 mm	1,5 mm
•	3 Meter	Ø 48 mm	2 mm
•	4 Meter	Ø 48 mm	2 mm
•	6 Meter	Ø 48 mm	2 mm
•	6 Meter	Ø 60 mm	2,5 oder 3 mm

Zur Bodenbefestigung:

	Länge	Durchmesser	Wanddicke
•	6 Meter	Ø 60 mm	2,5 oder 3 mm
•	7 Meter	Ø 60 mm	3 mm
•	8 Meter	Ø 70 mm	4 mm

Mast kann auf Wunsch gekürzt werden.

Material:

Der Mast besteht aus Aluminium, Legierung Al Mg Si 0,5 aus erster Extrusion ohne Verunreinigungen oder umgeschmolzen mit Zertifikat.

Form:

Das Profil ist nahtlos.
Konstante Wanddicke.

Fahnentypen:

Standard:

Länglich:

Ausleger:

Windsack:

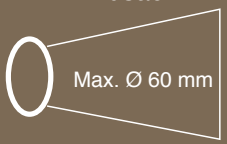

Declercq nv • Zwaanhofweg 11, B-8900 Ieper • T +32 57 21 87 50 • F +32 57 21 88 10 • info@declercq.be • www.declercq.be

Oberflächenbehandlung:

Als Oberflächenbehandlung stehen weiß lackiert (RAL 9010) oder eloxiert (grau / 15 μ) zur Verfügung. Die Lackier- oder Eloxierverfahren erfolgen nach den europäischen Richtlinien. Optional ist der Mast in allen Farben der RAL-Palette erhältlich.

Fahnenbefestigung:

Mast Ø 36 mm

Oben ist ein Kunststoffkopf mit Haken vorgesehen, an dem die Fahne befestigt werden kann. Eine Kunststoffklemme, die auf jeder Höhe des Mastes festgeklemmt werden kann, vervollständigt das System.

Option:
Optional ist dieser Mast auch mit Auslegersystem entweder mit Klemme unten (nur für Aufstellung innen geeignet) oder mit Gegengewicht unten (Aufstellung außen) erhältlich.

Mast Ø 48 mm und Ø 60 mm

Oben ist ein Kunststoffkopf befestigt, an dem die Hissleine eingeführt werden kann. Leine und Kunststoffhaken sind im Lieferumfang enthalten. Eine Leinenführung aus Kunststoff, die auf jeder Höhe des Mastes festgeklemmt werden kann, vervollständigt das System.

Option:
- Optional ist dieser Mast auch mit 2 Klemmen erhältlich, zwischen denen die Fahne gespannt wird (Diebstahlsicherung).
- Die Ø 60 mm Mast ist auch mit Auslegersystem und mit Gegengewicht erhältlich..

Mast Ø 70 mm

Oben ist ein Kunststoffkopf befestigt, an dem die Hissleine eingeführt werden kann. Leine und Kunststoffhaken sind im Lieferumfang enthalten. Eine Leinenführung aus Kunststoff, die auf dem Mast festgeschraubt wird, vervollständigt das System (Edelstahlschrauben sind im Lieferumfang enthalten).

Option:
Optional ist dieser Ø 70 mm Mast auch mit Auslegerkopf und Gegengewicht erhältlich.

declercq

Empfohlene Mastbefestigung an der Wand:

Folgende Halter sind möglich:

Mast Ø 36 mm
Schräger Halter: für 1, 2 oder 3 Masten, in einem Winkel von 45°
Senkrechter Halter: für 1 Mast, in einem Winkel von 90°

Mast Ø 48 mm
Schräger Halter: für 1 oder 2 Masten, in einem Winkel von 30°
Senkrechter Halter: für 1 Mast, in einem Winkel von 90°
Halter parallel zur Wand, für 1 Mast

Mast Ø 60 mm
Schräger Halter: für 1 oder 3 Masten, in einem Winkel von 20°
Senkrechter Halter: für 1 Mast, in einem Winkel von 90°
Halter parallel zur Wand, für 1 Mast

Zur Montage zylindrischer Masten im Boden:

Mast Ø 60 mm Ø 70 mm
Bodenhülse:
Bodenhülsen
Zentrierringe aus Kunststoff oben und unten
Kunststoffdeckel

Mast Ø 48 mm, Ø 60 mm und Ø 70 mm
Schiebehülse:
Halb im, halb aus dem Boden
Feuerverzinkter Stahl

Mast Ø 60 mm Ø 70 mm
Kippbare Bodenhalterung:
Kippbare Bodenhalterung aus feuerverzinktem Stahl haben eine dreieckige Bodenplatte, auf 3 Ankerstangen geschraubt. Das Rohr, über das der Mast geschoben wird, setzt sich innen im Mast fest.

Mast Ø 60 mm
Feste Fußplatte:
Senkrechte Stahlhülse mit Fuß
Plastifiziert
Zur Montage auf Dach oder Boden

declercq

Fahnentypen:
Doppelter Tunnel

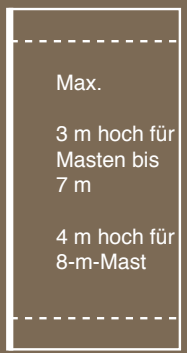

Optimast

Merkmale:

- Zylindrischer Mast ohne Schweißnähte
- Rotierender Kopf 360°
- Länge Ausleger wahlweise 75, 100 oder 120 cm
- Hissbar
- Einfacher Fahnenwechsel mit Hilfe einer Teleskopstange (gesondert erhältlich)
- Manuelle Bedienung
- Geringer Verschleiß der Fahne
- Kein Verwickeln der Leine um den Mast

Standardfarbe:

- Grau, eloxiert
- Weiß, RAL 9010, Pulverbeschichtung

Position Ausleger:

- Oben und unten

Option:

- Aufstellung
- Farbwechsel: Auswahl aus RAL-Karten
- Wartung

Standardlänge Mast:

- 6 Meter
- 7 Meter
- 8 Meter

Material:

Die Masten bestehen aus Aluminium-Rohrprofilen, extrudiert aus Primäraluminium nach Legierung AlMgSi 0,5 F22 oder umgeschmolzen mit Zertifikat.

Form:

Der Mast ist zylindrisch mit einem Durchmesser von:

- Ø 60 x 3 mm (6 & 7 Meter)
- Ø 70 x 4 mm (8 Meter)

declercq

Oberflächenbehandlung:

Als Oberflächenbehandlung stehen weiß lackiert (RAL 9010) oder eloxiert (grau / 15 μ) zur Verfügung. Die Lackier- oder Eloxierverfahren erfolgen nach den europäischen Richtlinien. Optional ist der Mast in allen Farben der RAL-Palette erhältlich.

Fahnenbefestigung:

System mit doppelten Auslegern: oben und unten ist ein Ausleger von 1,2 m vorgesehen (auch 0,75 und 1 m sind möglich). Der Ausleger ist in einem Schlitten befestigt, der den Mast entlang gleiten kann. Der obere Schlitten rastet im Mast ein, wenn er oben am Kopf ankommt. Die zwei Schlitten sind mit einer Polyamidleine miteinander verbunden (kein Stahlseil). Der Abstand der Schlitten ist durch Anpassung der Seillänge verstellbar. Die Seillänge wird durch Verschieben der Kunststoff-Seilklemmen angepasst. Das innovative Konzept des Masts sorgt dafür, dass die Fahne durch den Wind nicht überschlägt.

Der Kopf:

Der Kopf ist mit einer Rolle ausgestattet, über die die Leine läuft. Diese Rolle ist so konzipiert, dass die Leine nicht vom Laufrad rollen kann. Der Kopf kann auf einem Kunststofflager 360° frei rotieren. Da Kopf und oberer Schlitten (Ausleger) ineinander greifen, dreht sich das ganze System mit dem Wind. Durch das Eingreifen des Schlittens in den Kopf wird vermieden, dass die Leine durch das Rotieren des Auslegers reißen kann.

Hissen und Einholen der Fahne:

Ein Gegengewicht im Mast vervollständigt das System. Das Gewicht zieht die Ausleger mit Fahne nach oben, wenn diese sich in freiem Zustand befinden. Zum Einholen der Fahne wird mittels einer Teleskopstange am unteren Ausleger gezogen. Wenn die Ausleger unten sind, kann man die Fahne austauschen.

Zum Aufstellen dieser Masten im Boden:

- **Bodenhülse**
  Bodenhülse zur Gänze im Boden
  Oben und unten ausgestattet mit Zentrierringen aus Kunststoff
  Kunststoffdeckel

I

- **Schiebehülse**
  Halb im, halb aus dem Boden
  Feuerverzinkter Stahl

- **Kippbare Bodenhalterung**
  Kippbare Bodenhalterung aus feuerverzinktem Stahl haben eine dreieckige Bodenplatte, auf 3 Ankerstangen geschraubt. Das Rohr, über das der Mast geschoben wird, kann innen im Mast festgeklemmt werden.

declercq

Teilbare Masten

Merkmale:

- Aluminium, Legierung erster Extrusion, ohne Verunreinigungen
- Ohne Quer- und Längsnähte
- Geringes Gewicht: einfach zu transportieren
- Je nach Länge verjüngt oder mit Verbindungsstück

Standardfarbe:

- Grau, eloxiert für Masten bis max. 7 m
- Weiß, RAL 9010, Pulverbeschichtung

Option:

- Auslegersystem
- Windsacksystem
- Farbwechsel: Auswahl aus RAL-Karten
- Aufstellung
- Wartung

Standardlänge Mast:

- 6 Meter
- 7 Meter
- 8 Meter
- 9 Meter
- 10 Meter

Material:

Der Mast besteht aus Aluminium, Legierung AlMgSi 0,5 aus erster Extrusion ohne Verunreinigungen oder umgeschmolzen mit Zertifikat.

Verjonging:

Fahnentypen:

Standard:

Länglich:

Ausleger:

Windsack:

Declercq nv • Zwaanhofweg 11, B-8900 Ieper • T +32 57 21 87 50 • F +32 57 21 88 10 • info@declercq.be • www.declercq.be

Teilbare Mast: Zylindrischer Mast Ø 60 mm

Form:

Das Profil ist nahtlos, hat einen Durchmesser von 60 mm und eine konstante Wanddicke von 3 mm. Der Mast besteht aus 2 gleich langen Teilen, ein Verbindungsstück verbindet beim Aufstellen beide Teile wieder miteinander, wobei es zwischen Verbindungsstück und Mast nur ein minimales Spiel gibt. Länge Mast: 6 oder 7 Meter.

Oberflächenbehandlung:

Als Oberflächenbehandlung stehen weiß lackiert (RAL 9010) oder eloxiert (grau / 15 μ) zur Verfügung. Die Lackier- oder Eloxierverfahren erfolgen nach den europäischen Richtlinien. Optional ist der Mast in allen Farben der RAL-Palette erhältlich. .

Fahnenbefestigung:

Oben ist ein Kunststoffkopf befestigt, an dem die Hissleine eingeführt werden kann. Leine und Kunststoffhaken sind im Lieferumfang enthalten. Eine Leinenführung aus Kunststoff, die auf jeder Höhe des Mastes festgeklemmt werden kann, vervollständigt das System..

Option:

2 Klemmen, zwischen denen die Fahne gespannt wird (Diebstahlsicherung), oder mit Auslegerkopf mit Gegengewicht erhältlich.
Optional ist dieser Mast auch mit Auslegerkopf mit Gegengewicht erhältlich.

Mastbefestigung an der Wand:

Folgende Befestigungsmaterialien stehen zur Verfügung:.

- Schräger Halter: für 1 oder 2 Masten, in einem Winkel von 20°
- Gerade Aufstellung 90°
- Parallel zur Wand

Zum Aufstellen dieser Masten im Boden:

- **Bodenhülse**
  Bodenhülse zur Gänze im Boden
  Oben und unten ausgestattet mit Zentrierringen aus Kunststoff
  Kunststoffdeckel
- **Schiebehülse**
  Halb im, halb aus dem Boden
  Feuerverzinkter Stahl
- **Kippbare Bodenhalterung**
  Kippbare Bodenhalterung aus feuerverzinktem Stahl haben eine dreieckige Bodenplatte, auf 3 Ankerstangen geschraubt. Das Rohr, über das der Mast geschoben wird, kann innen im Mast festgeklemmt werden.
- **Feste Fußplatte:**
  Senkrechte Stahlhülse mit Fuß
  Plastifiziert

declercq

Teilbare Mast: Verjüngung Mast Ø 114 - 76 mm

Form:

Das Profil ist nahtlos, hat einen Durchmesser von 114 mm und eine konstante Wanddicke von 2,5 mm. Am Ende des Unterteils ist der Mast auf einen Durchmesser von 70 mm verjüngt; das Oberteil passt dann über dieses verjüngte Unterteil. Diese Verbindung hat ein minimales Spiel, Befestigung mit Schrauben ist nicht notwendig. Länge Mast: 8, 9 oder 10 Meter.

Oberflächenbehandlung:

Als Oberflächenbehandlung stehen weiß lackiert (Ral 9010) oder eloxiert (grau / 15 μ) zur Verfügung. Die Lackier- oder Eloxierverfahren erfolgen nach den europäischen Richtlinien. Optional ist der Mast in allen Farben der RAL-Palette erhältlich.

Fahnenbefestigung:

Oben ist ein Kunststoffkopf befestigt, an dem die Hissleine eingeführt werden kann. Leine und Kunststoffhaken sind im Lieferumfang enthalten. Eine Leinenführung aus Kunststoff, die auf jeder Höhe des Mastes festgeklemmt werden kann (mit rostfreien Schrauben), vervollständigt das System.

Option:

- Optional ist dieser Mast auch mit Auslegerkopf mit Gegengewicht erhältlich.

Mastbefestigung an der Wand:

Für eine Montage parallel zur Wand kann ein Halter verwendet werden.

Zum Aufstellen dieser Masten im Boden:

- **Bodenhülse**
  Bodenhülse zur Gänze im Boden
  Oben und unten ausgestattet mit Zentrierringen aus Kunststoff
  Kunststoffdeckel

- **Schiebehülse**
  Halb im, halb aus dem Boden.
  Extrusionsrohr AlMgSi 0,5, Rippen innen und außen.

- **Kippbare Bodenhalterung**
  Kippbare Bodenhalterung aus feuerverzinktem Stahl haben eine dreieckige Bodenplatte, auf 3 Ankerstangen geschraubt. Das Rohr, über das der Mast geschoben wird, kann innen im Mast festgeklemmt werden.

- **Feste Fußplatte**
  Hülse aus feuerverzinktem Stahl
  Quadratische Fußplatte mit vier Bolzen zu befestigen

declercq

Konischer Mast

Merkmale:

- Aluminium, Legierung erster Extrusion, ohne Verunreinigungen oder umgeschmolzen mit Zertifikat
- Ohne Quer- und Längsnähte
- Konisch
- Kopf mit Leine und Belegklemme

Standardfarbe:

- Grau, eloxiert
- Weiß, RAL 9010, Pulverbeschichtung

Option:

- Galgsysteem
- Auslegersystem
- Windsacksystem
- Farbwechsel: Auswahl aus RAL-Karten
- Aufstellung
- Wartung

Fahnentypen:

Standard:

Länglich:

Ausleger :

Windsack:

Standardlänge Mast:

- 6 Meter
- 7 Meter
- 8 Meter
- 9 Meter
- 10 Meter
- 12 Meter

Material:

Der Mast besteht aus Aluminium, Legierung 60T63 - AlMgSi 0.5

Form:

Die Form ist zylindrisch am Fuß und ab einer Höhe von etwa 1,8 m konisch bis an die Spitze. Die konische Form entsteht, weil die zylindrischen Rohre mit Walzenrollen behandelt werden. Die zu behandelnde Oberfläche weist keine Quer- oder Längsnähte auf.

Oberflächenbehandlung:

Als Oberflächenbehandlung stehen weiß lackiert (RAL 9010) oder eloxiert (grau / 15 μ) zur Verfügung. Die Lackier- oder Eloxierverfahren erfolgen nach den europäischen Richtlinien. Optional ist der Mast in allen Farben der RAL-Palette erhältlich.

declercq

FESTE MASTEN

Fahnenbefestigung:

Leine und Leinenführung befinden sich an der Außenseite des Masts, die Hissleine läuft in den Mastkopf, wo ein Aluminiumelement das Einscheuern der Leine in den Kopf verhindert. Dieser Mastkopf besteht aus Kunststoff.

Zur Befestigung an der Fassade:

Für eine Montage parallel zur Wand kann ein Halter verwendet werden.

Zum Aufstellen dieser Masten im Boden:

- **Bodenhülse**
  Bodenhülse zur Gänze im Boden
  Oben und unten ausgestattet mit Zentrierringen aus Kunststoff
  Kunststoffdeckel

- **Schiebehülse**
  Halb im, halb aus dem Boden
  Feuerverzinkter Stahl.

- **Kippbare Bodenhalterung**
  Kippbare Bodenhalterung aus feuerverzinktem Stahl haben eine dreieckige Bodenplatte, auf 3 Ankerstangen geschraubt. Das Rohr, über das der Mast geschoben wird, kann innen im Mast festgeklemmt werden.

  - **Option:**
    Pin met hangslot, zodat het wegnemen van de mast door derden Diebstahlsicherung (mit Vorhängeschloss).

- **Feste Fußplatte**
  Hülse aus feuerverzinktem Stahl
  Quadratische Fußplatte mit vier Bolzen zu befestigen

declercq

Declercq nv • Zwaanhofweg 11, B-8900 Ieper • T +32 57 21 87 50 • F +32 57 21 88 10 • info@declercq.be • www.declercq.be

Diebstahlsicherer Mast

Merkmale:

- •Aluminium, Legierung erster Extrusion oder umgeschmolzen mit Zertifikat
- Ohne Quer- und Längsnähte
- Konisch
- Praktische, gratenfreie Anti-Diebstahlklappe mit 2 versenkten INOX-Dreieckbolzen
- Stabiler dank Innenrohr, expandiert
- Fahnenleine im Mast

Standardfarbe:

- Grau, eloxiert
- Weiß, RAL 9010, Pulverbeschichtung

Option:

- Anti-Diebstahlkette
- Andere Farbe: Auswahl aus RAL-Karten
- Aufstellung
- Wartung

Standardlänge Mast:

- 6 Meter
- 7 Meter
- 8 Meter
- 9 Meter
- 10 Meter
- 12 Meter

Material:

Die Masten bestehen aus Aluminium-Rohrprofilen, extrudiert aus Primäraluminium nach Legierung 60T63 – AlMgSi 0,5.

Form:

Die Form ist zylindrisch am Fuß und ab Höhe über der Klappe konisch bis an die Spitze.
Die konische Form entsteht, weil die zylindrischen Rohre mit Walzenrollen behandelt werden. Die zu behandelnde Oberfläche weist keine Quer- oder Längsnähte auf.

Oberflächenbehandlung:

Als Oberflächenbehandlung stehen weiß lackiert (RAL 9010) oder eloxiert (grau / 15 μ) zur Verfügung. Die Lackier- oder Eloxierverfahren erfolgen nach den europäischen Richtlinien. Optional ist der Mast in allen Farben der RAL-Palette erhältlich.

Fahnentypen:

Standard:

Länglich :

declercq

Anti-Diebstahlklappe:

Die Klappe wird aus dem konischen Rohr gesägt. Sie wird mit zwei Edelstahl-Dreieckebolzen versehen, der mittels Fließlochformer versenkt montiert sind. Die Stärke des Masts bleibt erhalten, indem auf Höhe der Klappenöffnung ein Innenrohr durch Expansion angebracht wird. Leimen und Schweißen dieses Innenrohres sind nicht zulässig. Dieses Innenrohr verhindert, dass die Klappe beim Lösen der Schraube in den Mast fällt.

Fahnenbefestigung:

Leine und Leinenführung liegen innen im Mast. Die Hissleine verlässt den Mast über den Mastkopf. Dieser Mastkopf besteht aus Kunststoff und hat eine Kunststoff-Führungsrolle mit Schutzkappe, die die Leine in der Rolle hält. Diese Führungsrolle ist ohne Schrauben oder andere Befestigungsmittel zu demontieren. Ein Gegengewicht aus Kunststoff hält die Fahne gegen den Mast.

Option:

- Gegengewicht mit Schalldämmendem Material, das das System nahezu geräuschlos macht..

Empfohlene Mastbefestigung:

Zum Aufstellen dieser Masten im Boden:

- **Bodenhülse**
  Bodenhülse zur Gänze im Boden
  Oben und unten ausgestattet mit Zentrierringen aus Kunststoff
  Kunststoffdeckel

- **Schiebehülse**
  Halb im, halb aus dem Boden
  Extrusionsrohr AlMgSi 0,5 F25 mit Rippen außen und innen.

- **Kippbare Bodenhalterung**
  De kantelvoet uit thermisch verzinkt staal heeft een driehoekige onder-
  Kippbare Bodenhalterung aus feuerverzinktem Stahl haben eine dreieckige Bodenplatte, auf 3 Ankerstangen geschraubt. Das Rohr, über das der Mast geschoben wird, kann innen im Mast festgeklemmt werden..

  - **Option:**
    Diebstahlsicherung (mit Vorhängeschloss).

- **Feste Fußplatte:**
  Hülse aus feuerverzinktem Stahl
  Quadratische Fußplatte mit vier Bolzen zu befestigen

Bodenhülse GK

Merkmale:

- Hülse aus Aluminium
- An Masten mit diversen Durchmessern angepasst
- Löcher für Wasserabfuhr
- Die Bodenhülse hat unten einen Zentrierring aus Kunststoff, der folgende Durchmesser haben kann:
  - Ø 60 mm x 2.5 mm
  - Ø 60 mm x 3 mm
  - Ø 70 mm x 4 mm
  - Ø 100 mm x 2.5 mm
  - Ø 114 mm x 2.5 mm

Vorteil:

- Geringe Gefahr von Beschädigung bei Kollision
- Ideal für zeitliches Aufstellen von Masten: kann mit Deckel abgeschlossen werden, wenn der Mast weggenommen wurde.

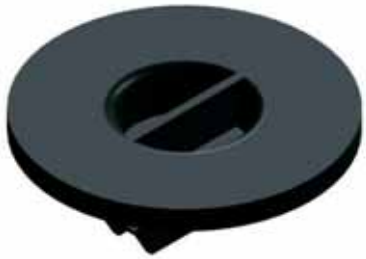

Aufstellung:

- Hülse bis zum Niveau der Klappe in Beton platzieren.
- Der Mast steckt 75 cm im Boden.

Material:

Die Hülse besteht aus einem Aluminiumrohr, AlMgSi 0,5 aus 1. Extrusion mit 2 Kunststoffringen, die daran befestigt sind. Oben befindet sich ein Kunststoff-Zentrierring, der an den Durchmesser des Mastes angepasst ist. Die Hülse wird mit einem Deckel geliefert, mit dem die Hülsenöffnung verschlossen werden kann, wenn der Mast nicht in der Hülse steht. Alle verwendeten Materialien sind rostfest.

Aufstellung:

Bodenhülse aus Aluminium wird zur Gänze unter der Geländeoberfläche installiert.

Abmessungen Hülse:

- Länge: 75 cm
- Durchmesser: 127 mm

Mastlänge	Dimension Grube	Tiefe Grube
6, 7, 8 Meter	60/60 cm	75 cm
9 en 10 Meter	90/90 cm	100 cm

Declercq nv • Zwaanhofweg 11, B-8900 Ieper • T +32 57 21 87 50 • F +32 57 21 88 10 • info@declercq.be • www.declercq.be

Schiebehülse GL

Merkmale:

- Hülse aus Aluminium oder Stahl - feuerverzinkt (je nach Masttyp)
- Hülse hat unten eine Verankerungsstange (Griff in Beton)
- Verstärkungsrippen für problemlose Wasserabfuhr und Schmutzabweisend (bei Aluminiumhülsen)

Vorteil:

- Kein Längenverlust des Mastes

Aufstellung:

- Immer Hälfte der Hülse einbetonieren.

Mastlänge	Dimension Grube	Tiefe Grube
≤ 9 m	60/60 cm	80 cm
> 9 m	90/90 cm	100 cm

declercq

Declercq nv • Zwaanhofweg 11, B-8900 Ieper • T +32 57 21 87 50 • F +32 57 21 88 10 • info@declercq.be • www.declercq.be

Kippbare Bodenhalterung KV

Merkmale:

- Hülse mit 3 Verankerungsstangen im Boden
- Fixe Bodenplatte
- Kippbare Oberplatte
- Stützrohr mit Tragstange zum Spannen der Hülse im Mast
- Stahlkomponenten sind feuerverzinkt

Vorteil:

- Auf 7° justierbar
- Mast einfach zu kippen und Fahne einfach zu wechseln
- Kein Längenverlust

Option:

- Element mit Vorhängeschloss
- Abdeckung (Masten Ø 114 mm)

Aufstellung:

- Immer Hälfte der Hülse einbetonieren.

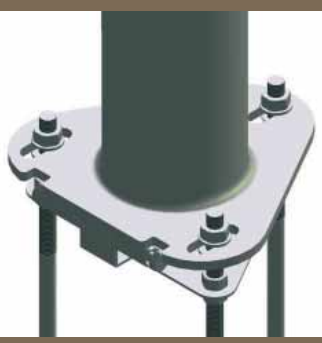

Mastlänge	Dimension Grube	Tiefe Grube
≤ 9 m	60/60 cm	80 cm
> 9 m	90/90 cm	100 cm

Declercq nv • Zwaanhofweg 11, B-8900 Ieper • T +32 57 21 87 50 • F +32 57 21 88 10 • info@declercq.be • www.declercq.be

Feste Fußplatte

Merkmale:

- Hülse aus thermisch verzinktem Stahl
- Für Masten mit Ø 114 cm

Vorteil:

- Kann auf bestehendem festem Untergrund aufgestellt werden
- Keine Grabarbeiten

Aufstellung:

- Hülse auf bestehendem festem Untergrund aufstellen
- Befestigung mit Keilschraube oder chemischer Verankerung
- Masten über die Hülse schieben

Verticale koker

Merkmale:

- Senkrechtes, vertikales Rohr mit Fuß
- Geeignet für Dach oder Boden
- Hülse aus Stahl
- Plastifiziert
- Plastifizierung geht beim Anziehen des Bolzens nicht kaputt
- Passend für alle Masten von Ø 36 mm, 48 mm und 60 mm

Standaardkleur:

- Weiß - RAL 9010

Aufstellung:

- Hülse auf ebener Fassade oder Dach montieren
- Befestigung mit Keilschraube oder chemischer Verankerung
- Masten in die Halter schieben

declercq

Declercq nv • Zwaanhofweg 11, B-8900 Ieper • T +32 57 21 87 50 • F +32 57 21 88 10 • info@declercq.be • www.declercq.be

Schräge Wandhalter

Merkmale:

- Wandhalter mit schräger Aufstellung
- Plastifiziert, Plastifizierung geht beim Anziehen des Bolzens nicht kaputt
- 45° bei Mast Ø 36 mm (für 1, 2 oder 3 Masten)
  - Spitzenabstand Löcher 180 mm
  - Platte 212 x 80 mm
- 30° bei Mast Ø 48 mm
- 20° bei Mast Ø 60 mm (für 1 oder 3 Masten)

Standardfarbe:

- Weiß - RAL 9010

Montage:

- Hülse auf ebener Fassade montieren
- Befestigung mit Keilschraube oder chemischer Verankerung
- Masten in die Halter schieben

Horizontale Wandhalter BM

Merkmale:

- Horizontales Rohr mit Fuß für Montage an der Wand
- Plastifiziert, Plastifizierung geht beim Anziehen des Bolzens nicht kaputt
- Für Mast Ø 36 mm : Höchstlänge 2 Meter

Standardfarbe:

- Weiß - RAL 9010

Aufstellung:

- Hülse auf ebene Fassade montieren
- Befestigung mit Keilschraube oder chemischer Verankerung
- Masten in die Halter schieben (oder auf die Halter, je nach Durchmesser des Mastes)

declercq

Vertikale Wandhalter

Merkmale:

- Set vertikaler Wandhalter für die Montage parallel zur Wand
- Plastifiziert, Plastifizierung geht beim Anziehen des Bolzens nicht kaputt
- Anwendbar für alle Masten
  - Ø 48 mm, 60 mm, 114 mm,
  - zylindrisch bis 7 m
  - konisch bis 9 m
  - alle teilbaren Masten

Standaardkleur:

- Weiß - RAL 9010

Aufstellung:

- Hülse auf ebener Fassade montieren
- Befestigung mit Keilschraube oder chemischer Verankerung
- Empfohlener Abstand zwischen oberem und unterem Halter beträgt 75 cm
- Masten in die Halter schieben

declercq

Teleskopmast

Merkmale:

- Aluminium, Legierung erster Extrusion
- Ohne Quer- und Schweißnähte
- Ohne Verunreinigungen
- Dreh-Klick-System
- Ausschiebbar
- Kopf mit Haken und Gegengewicht (keine Leine)
- Einfach zu transportieren: Länge 1,70 m

Standardfarbe:

- Grau, eloxiert

Option:

- Auslegersystem für Aufstellung außen
- Auslegersystem für Aufstellung innen
- Autofuß
- Kreuzfuß
- Bodenfuß

Material:

Der Mast besteht aus Aluminium, Legierung AlMgSi 0,7 - F27 aus erster Extrusion ohne Verunreinigungen oder umgeschmolzen mit Zertifikat.

Form:

Der Mast besteht aus 4 Abschnitten von jeweils 1,5 m. Die Profile sind nahtlos, haben Durchmesser von 36 bis 49,5 mm und eine konstante Wanddicke. Die 4 Abschnitte werden ineinander geschoben und können stufenlos fixiert werden, indem 2 Abschnitte gegeneinander gedreht werden. Das Fixierungssystem ist im Mast innen liegend und ist bei normaler Verwendung diebstahlsicher. Buchsen an den Profilen verhindern, dass diese ganz auseinander geschoben werden können. Das Spiel zwischen den Profilen wird durch Zierringe aufgefangen, die am Ende der unteren 3 Abschnitte montiert sind.

Fahnentypen:

Standard:

Länglich:

Ausleger:

declercq

Oberflächenbehandlung:

Als Oberflächenbehandlung wird der Mast nach europäischen Richtlinien Natur eloxiert - VOM1 15 u (15 μ).

Fahnenbefestigung:

Oben ist ein Kunststoffkopf mit Haken vorgesehen, an dem die Fahne befestigt werden kann. Ein Gegengewicht aus Kunststoff, das über die ganze Länge des Masts gleiten kann, zieht die Unterkante der Fahne nach unten.

Option:

Dieser Mast ist auch in Auslegerausführung erhältlich:
- nicht gelagerter Ausleger für Aufstellung innen
- gelagerter Ausleger für Aufstellung außen

Die Länge des Auslegers variiert zwischen 75 und 150 cm. Alle Komponenten werden in grauem Kunststoff geliefert.

Empfohlene Mastbefestigung:

- Autofuß: aus glasfaserverstärktem Kunststoff. U-Form und Hülse (gesondert geliefert) werden mittels 4 Edelstahlschrauben (im Lieferumfang enthalten) aneinander befestigt
- Kreuzfuß: beschwert mit 4 Fliesen
- Bodenhülse zur vorübergehenden Befestigung im Boden

Binnen

Buiten

declercq

Cruiser

Merkmal:
- Aluminium, Legierung erster Extrusion
- Ohne Quer- und Schweißnähte
- Ohne Verunreinigungen
- Montagesystem mit Gummiringen
- Flexibeler Ausleger aus Federstahl
- Bodenspieß
- Tragetasche
- Einfach zu transportieren: Länge eingeschoben 1,5 m
- Höhe aufgestellter Mast : 3 m oder 5 m
- Bis 5 Beaufort
- Für Fahne 370 x 75 cm

Standardfarbe:
- Schwarz, eloxiert

Standardlänge Mast:
•3 oder 5 m

Material:
Der Mast besteht aus Aluminium, Legierung AlMgSi 0,5 - F22 aus erster Extrusion ohne Verunreinigungen oder umgeschmolzen mit Zertifikat.

Form:
Der Mast besteht aus 3 Abschnitten und einem Ausleger. Die Profile sind nahtlos, haben Durchmesser von 24,8 bis 18,8 mm und eine konstante Wanddicke. Die 3 Abschnitte werden mit einem Verbindungsstück aus Kunststoff ineinander geschoben. Die 3 Abschnitte sind über einen Gummiring miteinander verbunden.

Oberflächenbehandlung:
Als Oberflächenbehandlung wird der Mast nach europäischen Richtlinien Natur eloxiert - VOM1 15 u (15 μ).

Vlagbevestiging:
In de top van de mast zit een kunststofdop met opening. De flexibele uithouder schuift in deze dop. De vlag, voorzien van een sloof over de volledige lengte van de mast, schuift over de uithouder en de mast.
Onderaan de mast is een verstelbaar oog om de vlag strak op te spannen.

Empfohlene Mastbefestigung:
- Bodenspieß
  •Option: gelagerter Bodenspieß
- Cruiserfuß aus Kunststoff (Farbe Platin) und gefüllt mit Beton. Unter de Fuß befinden sich Kunststoffräder.
- Autofuß: aus glasfaserverstärktem Kunststoff.
  U-Form und Hülse (gesondert geliefert) werden mittels 4 Edelstahlschrauben (im Lieferumfang enthalten) aneinander befestigt.

declercq

Declercq nv • Zwaanhofweg 11, B-8900 Ieper • T +32 57 21 87 50 • F +32 57 21 88 10 • info@declercq.be • www.declercq.be

Dyna

Merkmale:
- Aluminium, Legierung erster Extrusion
- Ohne Quer- und Schweißnähte
- Ohne Verunreinigungen
- Dreh-Klick-System
- Stufenlos verstellbar
- Flexibeler Ausleger aus Polyethylen
- Gegengewicht (kein Seil)
- Einfach zu transportieren: Länge 1,70 m
- Bis 8 Beaufort
- Für Fahne 380 x 80 cm

Standardfarbe:
- Grau, eloxiert

Standardlänge Mast:
- Aufschiebbar auf 5,70 m

Material:
Der Mast besteht aus Aluminium, Legierung AlMgSi 0,5 - F27 aus erster Extrusion ohne Verunreinigungen oder umgeschmolzen mit Zertifikat.

Form:
Der Mast besteht aus 4 Abschnitten von jeweils 1,5 m. Die Profile sind nahtlos, haben Durchmesser von 36 bis 49,5 mm und eine konstante Wanddicke. Die 4 Abschnitte werden ineinander geschoben und können stufenlos fixiert werden, indem 2 Abschnitte gegeneinander gedreht werden. Das Fixierungssystem ist im Mast innen liegend und ist bei normaler Verwendung diebstahlsicher. Buchsen an den Profilen verhindern, dass diese ganz auseinander geschoben werden können. Das Spiel zwischen den Profilen wird durch Zierringe aufgefangen, die am Ende der unteren 3 Abschnitte montiert sind..

Oberflächenbehandlung:
Als Oberflächenbehandlung wird der Mast nach europäischen Richtlinien Natur eloxiert - VOM1 15 u (15 μ).

Fahnenbefestigung:
Oben im Masten ist ein Rohr aus rostfreiem Stahl mit einem Verbindungsstück vorgesehen, das in einem Kunststofflager rotiert. Der flexibele Ausleger wird über das Verbindungsstück geschoben. Die Fahne wird mit ihrem Saum über den Ausleger geschoben. Ein Gegengewicht aus Kunststoff, das über die gesamte Länge des Mastes gleiten kann, zieht den unteren Rand der Fahne nach unten.

Empfohlene Mastbefestigung:
- Autofuß: aus glasfaserverstärktem Kunststoff.
  U-Form und Hülse (gesondert geliefert) werden mittels 4 Edelstahlschrauben (im Lieferumfang enthalten) aneinander befestigt.
- Kreuzfuß: beschwert mit 4 Fliesen
- Bodenhülse: zur vorübergehenden Befestigung im Boden

declercq

Declercq nv • Zwaanhofweg 11, B-8900 Ieper • T +32 57 21 87 50 • F +32 57 21 88 10 • info@declercq.be • www.declercq.be

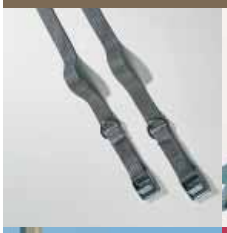

Fix & Flex

Merkmale:

- Federstahl, thermolackiert
- Ohne Quer- und Schweißnähte
- Formfest (bricht bei normaler Windbelastung nicht ab)
- Klammern aus elektrolytisch verzinktem Federstahl zur Befestigung der Fahne am Ausleger
- Mitgelieferte Hebebänder aus Textil und Gummimatte
- Einfache Montage

Standardfarbe:

Schwarze Ausleger

Standardlänge des Auslegers:

80 cm

Hebebänder:

Anwendbar von Ø 80 mm bis 500 mm

Material:

Der Halter besteht aus Federstahl.

Form:

Der Halter besteht aus rundem Federstahl, der über die Rundprofile von 80 mm bis 500 mm passt. Die Hebebänder aus grauem Textil mit gelber passivierter Spannklinke (2 pro Ausleger) sind mit einer Gummimatte ausgestattet, um den Masten nicht zu beschädigen. Die beiden Halter müssen mit einem Zwischenabstand entsprechend der Fahne an ein zylinderförmiges Profil montiert werden. Montage ist auch auf vieleckigen oder quadratischen Querschnitten möglich. In diesen Fällen muss der Halter auf die Ecke montiert werden.

Oberflächenbehandlung:

Der Halter aus Federstahl ist schwarz thermolackiert..

Fahnenbefestigung:

Die Säume der Fahne werden über die Ausleger geschoben. Die mitgelieferten Klammern werden auf dem Ausleger über die Fahne geschoben. So kann die Fahne nicht hin und her rutschen.

declercq

Fassadenbanner

Merkmale:

- Fassadenhalter aus Edelstahl zum Spannen eines Banners
- Handpoliert

Option:

- Beleuchtung
- Spannseile
- Montage
- Wartung

Position Ausleger:

- Senkrecht gegen flache Fassade
- Parallel zu flacher Fassade

Tuch:

- Soltis Tuch: stark und UV-beständig
- Vorder- / Rückseite sichtbar
- Mikroperforiert 420 g/m²
- Erhältlich in 40 Standardfarben
- Personalisierter Aufdruck möglich
- Abwaschbar

declercq

Declercq nv • Zwaanhofweg 11, B-8900 Ieper • T +32 57 21 87 50 • F +32 57 21 88 10 • info@declercq.be • www.declercq.be

Pfahlbanner „Obelisk“

Merkmale:

- Pfahlausleger aus Aluminium
- Für Tuchbreite 60 cm
- Pfahlausleger an Pfahl geschweißt, keine Halter
- Konischer Mast Ø 145/76
- Kippbare Bodenhalterung mitgeliefert
- Bei rechtwinkeligem Pfahlbanner: Spannseile

Option:

- Beleuchtung
- Montage
- Wartung

Position Ausleger

- Vorder- / Rückseite
- Rechtwinkelig
- Kombination: Vorder- / Rückseite / rechtwinkelig

Länge:

- maximal 6 m

Tuch:

- Soltis Tuch: stark und UV-beständig
- Vorder- / Rückseite sichtbar
- Mikroperforiert 420 g/m²
- Erhältlich in 40 Standardfarben
- Personalisierter Aufdruck möglich
- Abwaschbar

declercq

Ziermast aus Kupfer

Merkmale:

- Poliertes gelbes Kupfer
- Zierspitze aus Kupferguss
- Ohne Quer- und Schweißnähte
- Einfach zu montieren und zu transportieren
- Mitgelieferter Sockel aus Marmor mit Verbindungsstück(en) aus Kupfer für die Montage des(r) Mastes(n)

Standardfarbe:

• Glanzlack

Standardlänge des Mastest:

- 2 Meter

Sockel:

Runder Sockel aus Marmor

Material:

Der Mast und die gegossene Zierspitze bestehen aus gelbem Kupfer mit Hochglanzlack

Option:
Ausführung in Chrom
Ausführung in Holz-Kupfer

Form:

Der Mast besteht aus runden Abschnitten, die über eine Schraubverbindung miteinander verbunden sind. Auf den Masten wird eine Zierspitze geschraubt

Oberflächenbehandlung:

Der Mast und die Zierspitze sind auf Hochglanz poliert und werden danach Hochglanz lackiert.

Fahnenbefestigung:

Der Saum an der vertikalen Fahnenseite wird über den Mast geschoben. Oben wird die Fahne an einer Schrauböse befestigt.

Mastbefestigung:

Der Mast kann mit Hilfe eines runden Marmorsockels mit Kupferrohr aufgestellt werden. Es können Sockel für die Montage von 1, 2 oder 3 Masten vorgesehen werden..

Option:
Sockel mit mehr als 3 Mastbefestigungen

declercq

Aluminiummast

Für die Anwendung in Innenräumen wird standardmäßig ein weiß lackierter zylindrischer Mast mit einer Länge von 2 Metern und Ø 36 mm verwendet.

Merkmale:

- Aluminium, Legierung erster Extrusion
- Ohne Quer- und Schweißnähte
- Ohne Verunreinigungen
- Durchmesser von Fuß bis Spitze gleich

Standardfarbe:

- Weiß, RAL 9010, Pulverbeschichtung

Standardlänge Mast:

Länge	Durchmesser	Wanddicke
2 meter	Ø 36 mm	1,5 mm

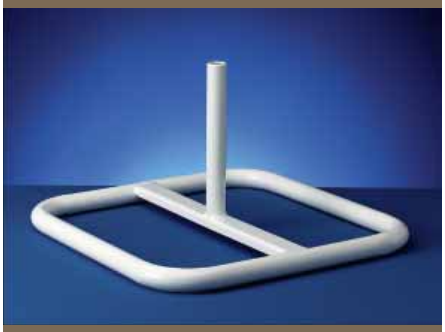

Material:

Der Mast besteht aus Aluminium, Legierung AlMgSi 0,5 - F22 aus erster Extrusion ohne Verunreinigungen oder umgeschmolzen mit Zertifikat.

Form:

Das Profil ist nahtlos und hat eine konstante Wanddicke.

Fahnenbefestigung:

Oben ist ein Kunststoffkopf befestigt. Dieser ist mit einem Haken versehen, an dem die Fahne befestigt werden kann. Eine Klammer aus Kunststoff darunter ist je nach Länge der Fahne zu verschieben.

Mastbefestigung:

Der Mast kann in Innenräumen mit einem Twingo-Fuß aufgestellt werden. Dieser Fuß besteht aus einem geschweißten Rohr, das weiß thermolackiert ist. Die Standardausführung ist für 1 Mast vorgesehen..

Option:
2 zusätzliche Stützen für insgesamt 3 Masten

declercq

Logopfahl

Merkmale:

- Aluminium, Legierung erster Extrusion
- Ohne Verunreinigungen
- Ohne Quer- und Längsnähte
- Funktionelles Leichtgewicht
- Langlebig
- Wartungsfreundlich
- Kippbare Bodenhalterung mitgeliefert

Standardfarbe:

- Grau, eloxiert
- Weiß, RAL 9010, Pulverbeschichtung

Option:

- Beleuchtung
- Montage
- Farbwechsel: Auswahl aus RAL-Karten

Standardlänge Mast:

- 4 Meter

declercq

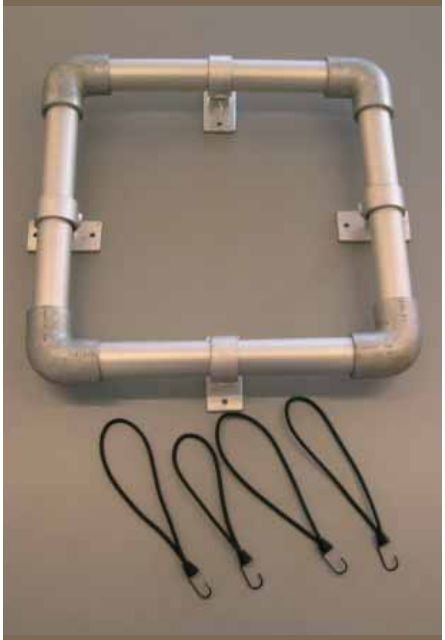

Modulrahmen

Merkmale:

- Aluminium, Legierung erster Extrusion
- Ohne Quer- und Schweißnähte
- Ohne Verunreinigungen
- Feuerverzinkte Verbindungsstücke
- Diverse Abmessungen
- Gummiring mit Haken zum Spannen des Tuchs
- Einfache Montage (Haken)

Standardfarbe:

Grau, eloxiert

Option:

Das Profil ist lackiert nach RAL-Spezifikation oder natur eloxiert - VOM1 15 u (15 μ) erhältlich, entsprechend den geltenden europäischen Normen.

Material:

Die Rohre bestehen aus Aluminium, Legierung AlMgSi 0,5 - F22 erster Extrusion ohne Verunreinigungen oder umgeschmolzen mit Zertifikat. Die Verbindungsstücke aus Gusseisen sind verzinkt und mit einer Stellschraube aus rostfreiem Stahl (Inbus) versehen.

Form:

Die Rohre sind nahtlos, haben einen Durchmesser von 48 mm und eine konstante Wanddicke. Die Rohre gleiten in Verbindungsstücken und werden mit einer Stellschraube fixiert. Mit den Mauerbefestigungen, die über das Rohr geschoben werden, wird der Rahmen am ebenen Untergrund montiert.

Oberflächenbehandlung:

Als Oberflächenbehandlung wird der Mast nach europäischen Richtlinien Natur eloxiert - VOM1 15 u (15 μ). Verbindungsstücke feuerverzinkt.

Befestigung Spanntuch:

Die mitgelieferten Gummiringe mit Haken werden um die Rohre gelegt. Die Haken werden in die Seilringe gehakt und halten das Tuch gut gespannt.

Declercq nv • Zwaanhofweg 11, B-8900 Ieper • T +32 57 21 87 50 • F +32 57 21 88 10 • info@declercq.be • www.declercq.be

Monoframe-Rahmen

Merkmale:

- Aluminium, Legierung erster Extrusion
- Ohne Quer- und Schweißnähte
- TIG-geschweißt
- Diverse Abmessungen
- Gummiringe mit Haken zum Spannen des Tuchs
- Bei größeren Abmessungen oder bei lackierter oder eloxierter Ausführung Verbindungsstück(e)

Standardfarbe:

Grau, natur

Option:
Der Rahmen ist lackiert nach RAL-Spezifikation oder natur eloxiert - VOM1 15 u (15 μ) erhältlich, entsprechend den geltenden europäischen Normen.

Material:

Die Rohre bestehen aus Aluminium, Legierung AlMgSi 0,5 - F22 erster Extrusion ohne Verunreinigungen oder umgeschmolzen mit Zertifikat.

Form:

Quadratische Profile 80 x 80 mm.

Oberflächenbehandlung:

Das Rohr wird normalerweise roh verwendet.

Befestigung Spanntuch:

Die mitgelieferten Gummiringe mit Haken werden um Kunststoffhalter geschoben. Diese sind an festen Punkten am Rahmen vorgesehen. Die Haken werden in die Seilringe gehakt und halten das Tuch gut gespannt.

declercq

Grip-Clip-Rahmen

Merkmale:

- Aluminium, Legierung erster Extrusion
- Ohne Verunreinigungen
- Ohne Quer- und Schweißnähte
- Diverse Abmessungen
- Spannprofil aus Kunststoff versenkt in Aluminiumprofil
- Keine Öffnung zwischen Rahmen und Spanntuch

Standardfarbe:

Grau, natur

Option:
Der Rahmen ist lackiert nach RAL-Spezifikation oder natur eloxiert - VOM1 15 u (15 μ) erhältlich, entsprechend den geltenden europäischen Normen.

Material:

Die Befestigungsprofile bestehen aus Aluminium, Legierung AlMgSi 0,5 - F22 erster Extrusion ohne Verunreinigungen oder umgeschmolzen mit Zertifikat. Das Spannprofil besteht aus Kunststoff.

Form:

Die U-Profile sind nahtlos, haben eine Breite von 25 mm, eine Höhe von 20 mm und eine konstante Wanddicke.

Option:
Mehrfachprofil für u. a. Beleuchtung.

Oberflächenbehandlung:

Das Rohr wird normalerweise roh verwendet.

Befestigung Spanntuch:

Das mitgelieferte elastische Spannprofil drückt das Tuch ins Aluminiumprofil und sorgt dafür, dass es nach der Montage nicht mehr zurückrutschen kann. Das Tuch wird rundum fixiert und wird so gleichmäßig gespannt. Ein Aluminiumprofil wird dann in das Kunststoffprofil geschoben, um einen schönen Anblick zu gewährleisten..

Fahnenbefestigung

Kopf:

Farbe an Mast angepasst
- Grau (irondine)
- Schwarz
- Weiß

Aluminium Leinenführung
- Bei Mast mit externer Leine
- Für eine flexible Leinenführung
- Kopf verschleißbeständig

Bei diebstahlsicheren Masten
- Kunststofflaufrad für problemlose Leinenführung

Belegklemme:

- Mit Spannring, verhindert Verschieben der Klemme nach oben

Diebstahlsicherung:

Ring für zylindrische Masten Ø 48 mm, 60 mm und 70 mm

Fahnenführungsring:

- Farbe: Schwarz
- Verhindert Überschlagen der Fahne am Mast
- Verlängert die Lebensdauer der Fahne

Gegengewicht:

Farbe passt zur Farbe des Mastes
- Grau (irondine)
- Schwarz
- Weiß

Option für konische Masten Ø 114/60 mm

- Gegengewicht mit Neopren verhindert Lärmbelästigung

Komponenten sind nicht gesondert erhältlich

declercq

Auslegersystem für zylindrische/ konische Masten - nicht hissbar

Zweck:

In diesem System bleibt die Fahne immer offen hängen. Bei Windstille ist die Fahne ebenfalls sichtbar..

Merkmale:

- Rotiert flexibel (360°)
- Kompakt aus 1 Stück
- Auslegersystem im Mast
- Garantiert formbeständig
- Verstärkungsrippe verhindert Abhängen
- Achsensicherung: Ausleger kann nicht aus dem Mast geweht werden
- Lange Lebensdauer

Option:

- Zierkopf, birnenförmig und goldfarben

Material:

- **Auslegerkopf:**
  Ein Edelstahlrohr ist in den Kopf integriert. Über dieses Rohr wird ein Kunststofflager geschoben; das Kunststofflager liegt im Mast und ist kaum sichtbar. Kunststofflager und Mast werden aneinander befestigt. Das Rohr hat unten einen Ring, der ein Herausziehen des Kopfes aus dem Mast verhindert. Der Kopf des Fahnenmastes kann 360° frei rotieren. Ein Aluminiumrohr mit Durchmesser 36 mm wird in den Kopf geschoben, die maximal erreichbare Länge beträgt 150 cm. Die Fahne wird dann über dieses Rohr geschoben.
- **Gegengewicht:**
  Ein Gegengewicht unten sorgt dafür, dass die Fahne straff hängt.
- **Fahnenführungsring**
  Bei langen Fahnen empfehlen wir, Fahnenführungsringe zu verwenden. Diese verhindern, dass die Fahne überschlägt (das Gegengewicht wird nicht mehr nach oben gezogen). Diese Ringe sind einfach zu öffnen und zu schließen.

Anwendbar auf:

Das System ist für zylindrische Masten mit Durchmesser 36 mm, 60 mm, 70 mm oder konische Masten erhältlich.

Für einen einfachen Fahnenwechsel wird Folgendes empfohlen:
• eine Bodenhülse GK oder Schiebehülse GL für Masten bis 6 Meter.
• ein Kippbare Bodenhalterung für Masten ab 7 Metern.

declercq

Windsack

Merkmale:

- Rahmen aus Formblech und Ring aus Stahl
- Fester Stahlarm sorgt dafür, dass der Windsack vorgeöffnet ist, um Wind zu fangen
- Thermolackiert
- Rohr aus rostfreiem Stahl, das in einem Kunststofflager rotiert (360°) und den Rahmen trägt
- Auf allen Masten mit Spitzendurchmesser Ø 60 mm, 70 mm und 76 mm verwendbar; vorzugsweise konische Masten

Standardfarbe:

- Weiß

Option:

• Passender Windsack in verschiedenen Längen erhältlich

Standarddurchmesser

- Ø 30 cm
- Ø 60 cm
- Ø 90 cm

declercq

FAHNEN

Stoffe:

- Polyester
- Spun-Polyester
- Trevira (Brandverzögernder Innenstoff)

Formate:

- Standardformate: 100x150 cm, 150x200 cm, 225x75 cm, 300x100 cm
- Nach Ihren Wünschen

Fertigstellungen:

• Fahnen:
  - Normale Fertigstellung: Mastband und D-Ringe
  - Fertigstellung mit Galgen: Saum, Mastband und D-Ringe
  - Fertigstellung Optimast: Saum oben und unten, Mastband und D-Ringe
• Dyna XL (bogenförmig)
• Cruiser (bogenförmig)
• Innentuch: Saum oben und unten, Rohre und Seil zum Aufhängen.
• Nach Ihren Wünschen

Fahnentypen:

- Werbefahnen nach angeliefertem Logo (vektorielle Datei)
- Länderfahnen
- Fahnen ohne Aufdruck
- Tischfahnen und Autofahnen

Drucktechniken:

- Digital
- Siebdruck
- Transferdruck

declercq

Declercq nv • Zwaanhofweg 11, B-8900 Ieper • T +32 57 21 87 50 • F +32 57 21 88 10 • info@declercq.be • www.declercq.be

SPANNTÜCHER

Stoffe:

- Polyester
- PVC
  - Mesh (PVC mit Löchern): nur einseitige Bedruckung
  - Frontlit: nur einseitige Bedruckung
  - Blockout: beidseitige Bedruckung
- Non-woven (Faservlies)

Fertigstellungen:

- Mit Saum und Seilringen (PVC)
- Mit Mastband und D-Ringen oder Seilringen (Polyester)
  - Seil- oder D-Ringe standardmäßig alle 50 cm
- Shandow: 2 Säume an Seiten, 2 Holzstöcke und 4 Gummiringe mit Haken
- Auf Rolle, eventuell mit Seilringen (non-woven)
- Nach Ihren Wünschen

declercq

Declercq nv • Zwaanhofweg 11, B-8900 Ieper • T +32 57 21 87 50 • F +32 57 21 88 10 • info@declercq.be • www.declercq.be

Flex-display

Das Flex-Display ist der ideale Blickfänger in Showrooms, auf Messeständen oder in Seminarsälen.

Schneller Aufbau:

- Tuch zwischen die Schienen klicken
- Schienen über den vertikalen Ständer schieben
- Ständer auf den Kreuzfuß stellen

Einfacher Transport:

Geliefert in praktischer schwarzer Tragetasche.

Schönes Design:

Halter

- Kreuzfuß
- Klemmenhalter für Tücher mit 65 cm Breite
- Höhe von 205 cm (Tücher bis höchstens 200 cm)

Tücher

- Brandverzögerndes Polyester
- digitaler Druck, Siebdruck oder Transferdruck
- Seiten fasern nicht aus

Langlebig

Der Halter kann für Tücher mit neuem Kampagnebild verwendet werden.

declercq

Pop-Up display

Dieser ausklappbare Messestand ist eine budgetfreundliche Lösung für alle, die im Handumdrehen einen schönen Stand aufbauen wollen.

Schneller Aufbau

Dieser ausklappbare Messestand ist eine budgetfreundliche Lösung füralle, die im Handumdrehen einen schönen Stand aufbauen wollen

Einfacher Transport

Leicht
Kompakt in einem Koffer auf Rädern verpackt

Option:
Transporttasche auf Rädern

Schönes Design

- Rahmen aus Aluminium mit Magnetprofilen
- 3x3 gebogen, Gesamtfläche 232 x 345,5 cm
- 2 Halogenspots (nur beim Koffermodell)
- Bildmaterial: 5 fertige Bahnen (2 Seitenbahnen mit 67 cm und 3 Mittenbahnen mit 70,5 cm)
- Kratzfeste Oberflächenbehandlung
- Fullcolour

Langlebig

Aluminium eloxiert
Magnetstreifen sorgen dafür, dass die Form erhalten bleibt.

Textil

Marken:

•Fruit of the Loom
•B&C

Möglichkeiten:

•T-Shirts
•Polo
•Sweater
•Bodywarmer
•Westen
•Kappen

Farben und Modelle:

Verschiedene Farben und Modelle sind erhältlich.

Aufdruck oder Stickerei:

Nach dem angelieferten Logo (vektorielle Datei)

ALLGEMEIN

Merkmale:

- Aluminium, Legierung erster Extrusion oder umgeschmolzen mit Zertifikat
- Ohne Verunreinigungen
- Ohne Quer- und Längsnähte
- Gerade, Konisch oder verjüngend
- Für einfache oder doppelte Ausleger

Mehrwert:

- Geringes Gewicht
- Flexibel aber sehr stark und stabil
- Schnelle Aufstellung
- Geringe Montagekosten
- Lange Lebensdauer, nahezu ohne Wartungskosten
- Hoher Restwert
- Umweltfreundlich
- Aufgrund der Energie absorbierenden Eigenschaft von Aluminium Beitrag zur Verkehrssicherheit

Standardfarbe:

- Aluminium roht

Options:

. Aufstellung
. Andere Farben: aus der RAL-Palette auszuwählen
. Oberfläche eloxiert oder lackiert
. Mit Fußplatte
. Mit völlig isoliertem Basisteil aus Kunststoff
. Mit Armaturträger
. Mit verlängertem Innenrohr als zusätzliche Verstärkung des Mastes
. Verstärkung der Spitze
. Silitherm-Behandlung für Basisteil

Standardlänge Mast:

- Von 3 bis 12 m

Aus Vorrat:

- 4,6 und 8 Meter (ausgenommen Verkauf)

declercq

Material:

Der Lichtmast besteht aus Aluminium, Legierung AlMgSi 0,5 - 60T63 aus erster Extrusion ohne Verunreinigungen. Die Spitzenqualität von Alluround-Aluminium-Lichtmasten ist das Resultat jahrelanger Erfahrung kombiniert mit konstanter Forschung und Produktentwicklung. Jeder Alluround-Mast weist eine Vielzahl praktischer und ökonomischer Details auf. Von der ausgeklügelten integralen Montageschiene und dem verstärkten Innenrohr bis zu den langlebigsten Materialien. Das geringe Gewicht der Aluminiummasten vereinfacht Transport und Montage..

Kundenorientierte Lösungen:

Declercq NV liefert neben dem Standardprogramm Alluround-Lichtmachten nach Maß. So können unter anderem die Position der Serviceklappe und die Länge der Ausleger an die Wünsche des Kunden angepasst werden.

Form:

Das Profil ist zylindrisch, konisch oder verjüngend..

Serviceklappe:

Die Serviceklappe befindet sich auf einer Höhe von 600 mm von der Geländeoberfläche. Die Klappe wird aus dem Mast ausgesägt, an der Rückseite werden 2 Befestigungslippen an die Klappe geschweißt. Das Öffnen und Schließen der Klappe erfolgt über das Auf- und Zudrehen von zwei Edelstahl-Dreieckebolzen, der zur Gänze in der Klappe versenkt ist. Damit der Mast auch auf Höhe dieser Klappe die notwendige Stärke behält, wird ein Innenrohr mit derselben Wanddicken wie der Mast eingeführt. Die Verbindung zwischen Mast und Innenrohr entsteht durch Expansion. Leimen und Schweißen dieses Innenrohres sind nicht zulässig. Das Innenrohr hat auch eine integrierte Universal-Montageschiene, die mit einigen Schiebemuttern und einem Erdungsbolzen versehen ist. An den Seiten der Klappenöffnung ist das Innenrohr mit Verstärkungsnocken ausgestattet, die für die nötige Steifheit des Mastes sorgen.

declercq

Schutz:

Zum Schutz des Basisteils wird eine graue Thermoplastmanschette angebracht. Diese ragt über die Geländeoberfläche hinaus. Der Kabeleingang und die Unterseite des Mastes sind mit Kunststoffringen versehen, die ein Einschneiden in andere Komponenten verhindern..

Stärke:

Die Stärkeberechnung des Mastes erfolgt nach der Norm BN40 3; 2003.
Die Wanddicke nimmt nach dem folgenden Muster mit zunehmendem Durchmesser der Basis zu:
:

- Ø 114 – Wanddicke 2,5 mm
- Ø 120, 135, 145, 165 – Wanddicke 3 mm
- Ø 177, 190, 200 - Wanddicke 4 mm
- Ø 202, 222 – Wanddicke 5 mm

Fertigstellung:

Abschließend werden die Masten mit Körnung 120 x 60 gescheuert, ferner werden sie weder eloxiert noch lackiert. Lackieren oder Eloxieren kann als Option vorgesehen werden.

declercq

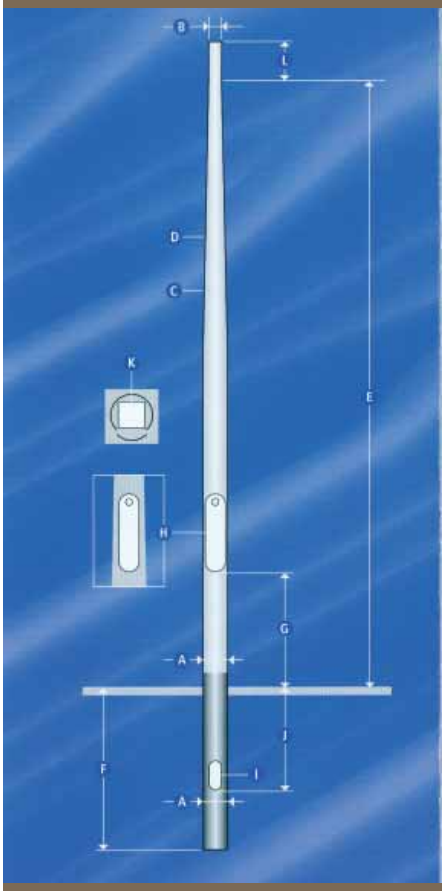

Konischer Lichtmast

Merkmale:

Die Boulevard Aluminium-Lichtmasten werden dank ihrer attraktiven Formgebung vor allem in Fußgängerzonen und an Boulevards eingesetzt, wo sie zugleich für gute Beleuchtung und angenehme Atmosphäre sorgen.

Form:

Das Profil ist nahtlos, unten ist das Profil zylindrisch bis etwas über der Klappe, danach verläuft es konisch bis an die Spitze, wo für die Befestigung der Armatur noch ein kleiner zylindrischer Abschnitt vorgesehen ist. Die Boulevard-Masten sind in diversen Längen und Durchmessern lieferbar.

Fertigstellung:

Der Mast kann mit einfachen oder doppelten Armaturträgern ausgestattet werden, sodass nach Wahl ein oder zwei Lichtpunkte montiert werden können.

Höhe Lichtquelle:

3 / 3,5 / 4 / 4,5 / 5 / 6 / 8 / 10 / 12 m

Durchmesser Basis:

114 / 120 / 135 / 145 / 155 / 165 / 177 / 190 / 202 / 222 mm

Durchmesser Spitze:

60 / 76 / 90 mm

declercq

Declercq nv • Zwaanhofweg 11, B-8900 Ieper • T +32 57 21 87 50 • F +32 57 21 88 10 • info@declercq.be • www.declercq.be

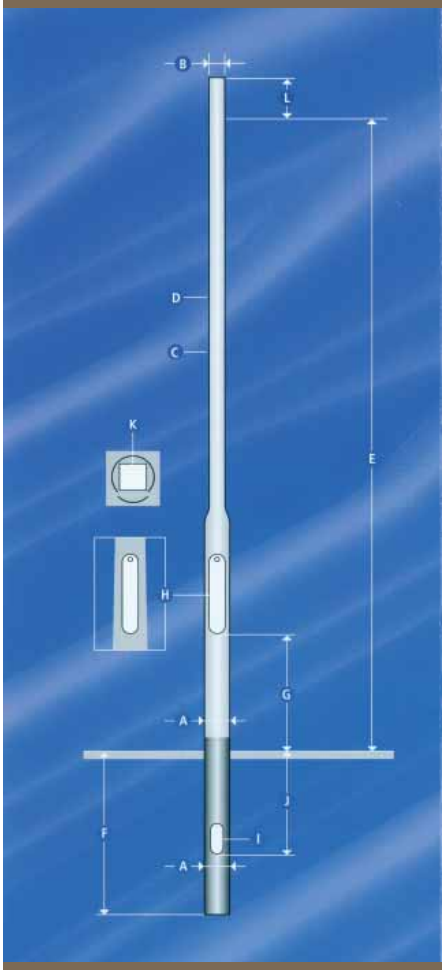

Verjüngender Lichtmast

Merkmale:

Die Avenue Aluminium-Lichtmasten werden häufig an Autobahnen eingesetzt. Der korrosionsbeständige Mast hat eine lange Lebensdauer und ist nahezu wartungsfrei. Die minimalen Wartungskosten sind ein wichtiger Pluspunkt der Serie Avenue.

Form:

Das Avenue-Programm bietet eine Reihe zylindrisch gezogener Lichtmasten mit mehreren Verjüngungen. Die Avenue-Masten sind in diversen Längen und Durchmessern lieferbar..

Fertigstellung:

Der Mast kann mit einfachen oder doppelten Armaturträgern ausgestattet werden, sodass nach Wahl ein oder zwei Lichtpunkte montiert werden können.

Höhe Lichtquelle:

3 / 4 / 5 / 6 / 8 / 10 / 12 m

Durchmesser Basis:

114 / 120 / 135 / 145 / 155 / 165 / 177 / 190 / 202 / 222 mm

Durchmesser Spitze

60 / 76 mm

Declercq nv • Zwaanhofweg 11, B-8900 Ieper • T +32 57 21 87 50 • F +32 57 21 88 10 • info@declercq.be • www.declercq.be

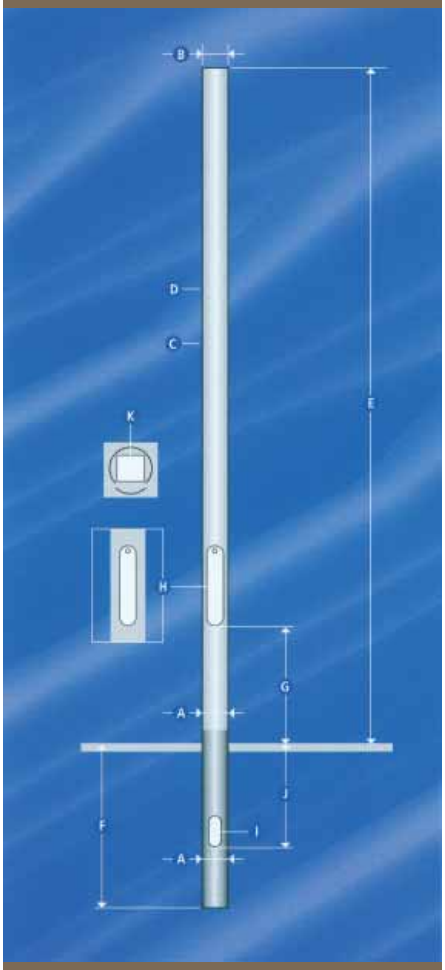

Zylindrischer Lichtmast

Merkmale:

Der Faubourg ist ein zylindrischer Aluminium-Lichtmast, der häufig für funktionale und dekorative Beleuchtung im Ortsgebiet eingesetzt wird.

Form:

Dank der einfachen zylindrischen Form bietet der Faubourg niedrigen Preis und hohe Qualität. Der korrosionsbeständige Mast hat eine lange Lebensdauer und ist nahezu wartungsfrei.

Fertigstellung:

Das Faubourg-Programm bietet eine Reihe zylindrischer Masten in diversen Längen und Durchmessern.

Höhe Lichtquelle:

3 / 3,5 / 4 / 4,5 / 5 / 5,5 / 6 m

Durchmesser Basis:

114 / 120 / 135 mm

Durchmesser Spitze:

114 / 120 / 135 mm

Declercq nv • Zwaanhofweg 11, B-8900 Ieper • T +32 57 21 87 50 • F +32 57 21 88 10 • info@declercq.be • www.declercq.be

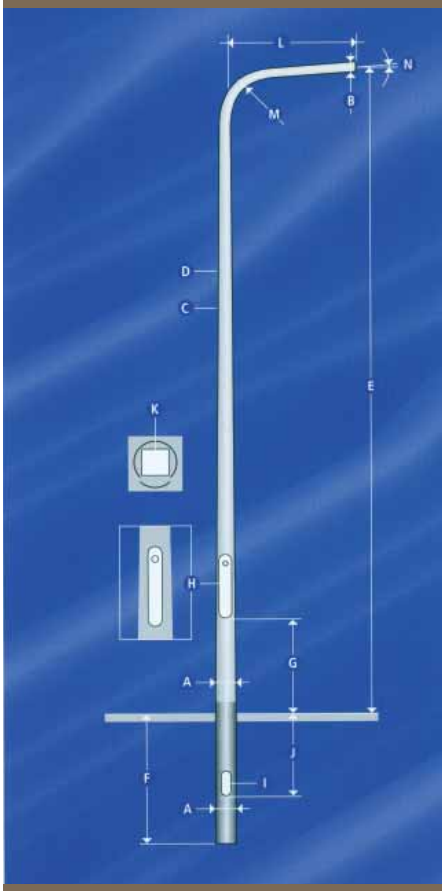

Konischer Auslegermast

Merkmale:

Die Plaza Aluminium-Lichtmasten eignen sich besonders gut für die funktionale Beleuchtung über Radwegen, Landesstraßen und im Ortsgebiet.

Form:

Die Lichtmasten aus der Reihe Plaza sind konische Lichtmasten mit einem Ausleger. Die Plaza-Masten sind in diversen Längen und Durchmessern lieferbar.

Fertigstellung:

Der Auslegermast kann mit Universal-Armaturträger ausgeführt werden, auf dem jede Art von Armatur montiert werden kann.

Höhe Lichtquelle:

4 / 5 / 6 / 8 / 10 / 12 m

Durchmesser Basis:

114 / 120 / 135 / 155 / 165 / 177 / 190 / 202 mm

Durchmesser Spitze:

60 / 76 / 90 mm

Uithouder lengte:

750 / 1250 mm

Länge der Ausleger:

5° / 15°

Radius:

300 / 350 / 380

Declercq nv • Zwaanhofweg 11, B-8900 Ieper • T +32 57 21 87 50 • F +32 57 21 88 10 • info@declercq.be • www.declercq.be

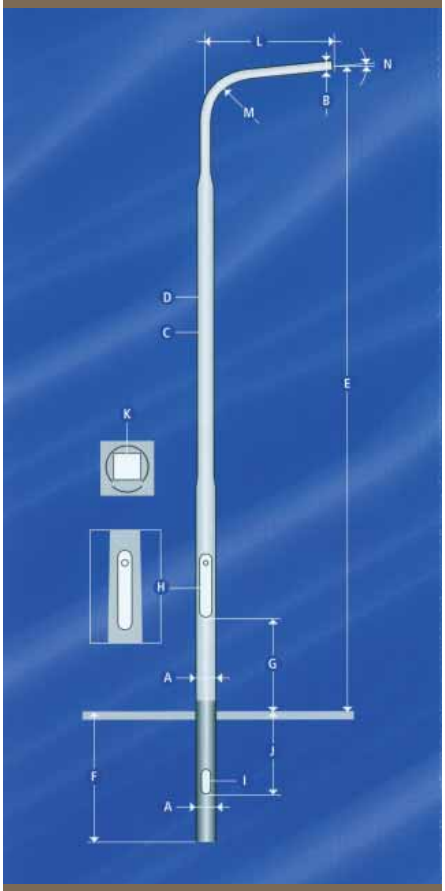

Verjüngender Auslegermast

Merkmale:

Die Promenade Aluminium-Lichtmasten eignen sich besonders gut für die funktionale Beleuchtung über Radwegen, Landesstraßen und im Ortsgebiet.

Form:

Die Serie Promenade besteht aus zylindrisch gezogenen Lichtmasten mit mehreren Verjüngungen und Ausleger. Die Promenade-Masten sind in diversen Längen und Durchmessern lieferbar.

Fertigstellung:

Der Auslegermast kann mit Universal-Armaturträger ausgeführt werden, auf dem jede Art von Armatur montiert werden kann.

Höhe Lichtquelle:

5 / 6 / 8 / 10 / 12 m

Durchmesser Basis:

114 / 120 / 135 / / 145 / 155 / 165 / 177 / 190 / 200 mm

Durchmesser Spitze:

60 / 76 / 90 mm

Länge der Ausleger:

750 / 1250 mm

Neigungswinkel:

5° / 15°

Radius:

300 / 350 / 380

Declercq nv • Zwaanhofweg 11, B-8900 Ieper • T +32 57 21 87 50 • F +32 57 21 88 10 • info@declercq.be • www.declercq.be

SERVICE BEI DECLERCQ

Montage

Es ist natürlich besonders wichtig, dass Ihre Fahnenmasten, Lichtmasten oder Banner korrekt und professionell montiert werden. Die Firma Declercq hat einen erfahrenen Montagedienst, der die Montage mit Fachkenntnis und den notwendigen Mitteln für Sie ausführen kann.

Wartungsvertrag

Als Experte in seinem Fach kann Declercq für Sie einen Wartungsvertrag nach Maß zusammenstellen. Dabei bieten wir die folgenden Möglichkeiten:

- zu regelmäßigen, gemeinsam vereinbarten Zeitpunkten kontrollieren, reparieren oder ersetzen wir Ihre Masten an den vereinbarten Stellen.
- zu regelmäßigen, gemeinsam vereinbarten Zeitpunkten ersetzen wir Ihre Fahnen oder Tücher.
- dringende Einsätze (für Reparaturen von Masten oder Ersatz von Fahnen)

Vermietung

Wenn Sie Ihre Fahnenmasten nicht kaufen möchten, kann Ihnen Firma Declercq flexible Lösungen für die Vermietung von Masten und dazugehörigen Füßen anbieten. Zylindrische Masten, Teleskopmasten oder Fix&Flex werden für 1 Tag, 1 Woche, 1 Monat oder nach Vereinbarung vermietet.

declercq

Declercq nv • Zwaanhofweg 11, B-8900 Ieper • T +32 57 21 87 50 • F +32 57 21 88 10 • info@declercq.be • www.declercq.be

Wussten Sie, dass …

- die Witterungsbedingungen einen wesentlichen Einfluss auf die Fahnen haben?
- Sie Ihre Fahne bei 8 Beaufort [Windgeschwindigkeit 70km/h] am besten einholen?
- eine Fahne eine durchschnittliche Lebensdauer von 4 bis 6 Monaten hat?
- Aluminium zu 100% wieder verwertbar ist?
- die Wanddicke des Mastes weniger wichtig ist als der Durchmesser?
- Aluminium eine Konstante in Ihrem Leben ist? Zahllose Produkte bestehen aus Aluminium: Flugzeuge, Türklinken, Waschmaschinenbestandteile usw.
- sich auf Aluminium eine harte, verschleißfeste Oxidhaut bildet, die das Material gegen Degradation schützt? Diese Korrosionsbeständigkeit verhindert einen Ersatz der Schutzschichten. Daher ist keine zusätzliche Instandhaltung notwendig.
- Aluminiummasten ein Maximum an Energie absorbieren? Bei Zusammenstoß mit einem Alumast wird die Wahrscheinlichkeit von Körperverletzungen beschränkt sein.
- Aluminium durch den Regen nicht angegriffen wird und so keine Verschmutzung von Boden oder Oberflächenwasser verursacht?

declercq

Declercq nv • Zwaanhofweg 11, B-8900 Ieper • T +32 57 21 87 50 • F +32 57 21 88 10 • info@declercq.be • www.declercq.be

ALLGEMEINE VERKAUFSBEDINGUNGEN

1. Einleitung

1. In diesen allgemeinen Verkaufsbedingungen wird unter Verkäufer DECLERCQ NV und unter Käufer derjenige verstanden, der bei DECLERCQ NV ein Angebot angefordert oder einen Auftrag abgegeben hat.
2. Wenn eine oder mehrere dieser allgemeinen Bedingungen nichtig sind oder für nichtig erklärt werden, bleiben die übrigen Bestimmungen dieser Bedingungen unvermindert in Kraft.
3. Durch die Tatsache, bei uns zu bestellen oder eines unserer ausgehenden Angebote zu akzeptieren, wird nicht nur davon ausgegangen, dass der Käufer diese allgemeinen Verkaufsbedingungen akzeptiert, sondern dass er auch auf seine eigenen Kauf- und Verkaufsbedingungen verzichtet.
4. Die Ausgabe eines Handelspapiers und/oder die Annahme von Wechseln oder anderen handelbaren Wertpapieren bedeutet keine Schuldumwandlung und stellt keine Abweichung von obigen Bedingungen dar.

Angebot / Auftrag

5. Angebote und Preisangaben sind unverbindlich und verpflichten den Verkäufer nicht. Aufträge und/oder Bestellungen verpflichten den Verkäufer erst, nachdem sie durch den Verkäufer schriftlich akzeptiert sind.
6. Wenn im Angebot nicht anders angegeben, gilt dieses nicht länger als 15 Tage.

Preis

7. Die durch den Verkäufer hantierten Preise gelten ‘ab Fabrik’ oder ‘ab Lager’, ausschließlich Verpackung, Versandkosten, Frachtspesen und eventuelle Kosten für Versicherung, ohne Rabatt. Alle Preise sind exklusiv Mwst.
8. Der Verkäufer kann die Preise jederzeit anpassen, ohne den Käufer vorab darüber verständigen zu müssen.

Lieferung

9. Eine durch den Verkäufer angegebene Lieferfrist wird im Maße des Möglichen respektiert, ist jedoch nicht verbindlich. Wenn der Verkäufer für die Ausführung des Vertrags Daten oder Hilfsmittel braucht, die durch den Käufer gestellt werden müssen, beginnt die angegebene Lieferfrist an dem Tag, an dem alle notwendigen Daten oder Hilfsmittel im Besitz des Verkäufers sind. Das Überschreiten der Lieferfrist durch den Verkäufer gibt dem Käufer nicht das Recht auf Auflösung des Vertrags und/oder auf Schadenersatz.
10. Alle Lieferungen erfolgen am Gesellschaftssitz des Verkäufers, wo der Käufer sich vertreten lassen kann. Die Lieferung erfolgt zu dem Zeitpunkt, zu dem der Verkäufer die Waren zur Verfügung stellt, und der Käufer ist verpflichtet, sie zu diesem Zeitpunkt abzunehmen.
11. Alle Risiken für die Waren gehen ab dem Zeitpunkt, an dem die Waren in den Lagern des Verkäufers zu seiner Verfügung stehen, zulasten des Käufers, auch wenn der Transport auf Rechnung des Verkäufers erfolgt. Das Abladen und Laden erfolgt stets durch, auf Risiko, unter der Verantwortung und nach den Anweisungen des Käufers, auch wenn das Personal des Verkäufers selbst das Abladen oder Laden vornimmt oder dabei helfen sollte.
12. Wenn Bestellungen nicht zur Gänze ausgeführt werden können, wird der nicht ausgeführte Teil zur Nachlieferung notiert.
13. Wenn die Lieferung bestellter Waren durch Nachlässigkeit oder Fehler des Käufers verzögert wird, hat der Verkäufer das Recht, dem Käufer Verwahrungs- und Lagerkosten in Höhe von 25,00 Euro pro Tag pro beanspruchten Quadratmeter zu verrechnen.

Reklamationen

14. Alle Reklamationen müssen dem Verkäufer bei sonstiger Unzulässigkeit innerhalb von fünf Tagen nach dem Datum von entweder Lieferung oder Bereitstellung der Waren in den Lagern des Verkäufers mitgeteilt werden. Eine Reklamation erlaubt es dem Käufer nicht, die Zahlung der Rechnung aufzuschieben oder die Zahlungsmodalitäten zu ändern.
    Reklamationen wegen verborgener Mängel müssen dem Verkäufer innerhalb von 8 Tagen, nachdem der Mangel entdeckt werden konnte, und spätestens 1 Monat nach dem Lieferdatum per Einschreiben mitgeteilt werden - andernfalls werden sie nicht mehr anerkannt. Es gilt das Datum des Poststempels des Einschreibens.

Der Verkäufer akzeptiert nur Reklamationen wegen verborgener Mängel, sofern die Fabrik, die die Ware produziert hat, die Berechtigung des verborgenen Mangels anerkennt. Der Verkäufer hat das Recht, die Ware zu ersetzen, ohne dass er zu Schadenersatz verpflichtet ist. Im Falle einer Reklamation muss der Käufer die betreffenden Waren dem Verkäufer auf jeden Fall zur Verfügung stellen und ist es ihm verboten, diese ohne vorherige Zustimmung des Verkäufers zu veräußern, zu reparieren oder zu verarbeiten. Der Käufer ist verpflichtet, den ordnungsgemäßen Zustand des Frachtgutes zu kontrollieren, bevor er dieses übernimmt, und muss gegebenenfalls gegenüber dem Spediteur, der allein verantwortlich ist, den nötigen Vorbehalt anbringen.

15. Jede Rücksendung der Waren erfolgt auf Kosten des Käufers.

Garantie

16. Der Verkäufer behält sich das Recht vor, vom Käufer vor Abschluss oder auch während der Ausführung des Vertrags eine Garantie oder zusätzliche Sicherheiten zu verlangen. Im Falle einer Weigerung des Käufers, dies zu tun, hat der Verkäufer das Recht, die Lieferung auszusetzen und die Bestellung zur Gänze oder teilweise zu annullieren.
17. Wenn der Verkäufer sich für eine Auflösung des Vertrags entscheidet, schuldet der Käufer einen Schadenersatz in Höhe von 30% des Wertes des nicht ausgeführten Vertrags.

Zahlung

18. Alle Rechnungen sind, außer bei ausdrücklich anders lautenden schriftlichen Vereinbarungen, innerhalb von 30 Tagen nach dem Rechnungsdatum am Gesellschaftssitz des Verkäufers zahlbar. Bei Zahlung innerhalb von 8 Tagen darf ein Rabatt von 1,5% abgezogen werden. Bei einer ersten Bestellung werden die Güter gegen Zahlung des vollständigen Rechnungsbetrags geliefert oder abgeholt.
19. Bei Nichtzahlung am Fälligkeitstermin wird auf den unbezahlten Teil der Rechnung von Rechts wegen und ohne Mahnung ein Säumniszuschlag von 12%/Jahr fällig. Bei Nichtzahlung am Fälligkeitstermin infolge Nachlässigkeit oder Absicht wird der offene Rechnungsbetrag - nach vergeblicher Mahnung - von Rechts wegen um einen konventionalen und pauschal festgestellten Schadenersatz von 10% mit einem Mindestbetrag von 100 Euro und einem Höchstbetrag von 1.500 Euro erhöht, auch bei Gewährung von Zahlungsaufschub.

20. Wenn eine Rechnung am Fälligkeitstermin nicht beglichen ist, verfällt ein Zahlungsaufschub, der eventuell für andere Lieferungen oder Leistungen gewährt wurde, und werden alle nicht verfallenen Rechnungen sofort fällig.

Eigentumsvorbehalt

21. Verkaufte Waren bleiben Eigentum des Verkäufers, solange der Käufer den Preis aller Waren, die der Verkäufer jemals lieferte, in Hauptforderung, Kosten und Zinsen nicht bezahlt hat. Es ist dem Käufer verboten, unbezahlte Waren außerhalb des normalen Handelsverkehrs zu verkaufen, zu verpfänden oder auf gleich welche andere Art als Sicherheit zu verwenden.
22. Wenn die unbezahlten Waren im Rahmen eines normalen Handelskaufs weiterverkauft werden, überträgt der Käufer dem Verkäufer ab heute alle Schuldforderungen, die sich aus diesem Weiterverkauf ergeben.

Nicht erfüllte Leistung

23. Wenn der Käufer es verabsäumt, seine Pflichten aus diesem oder einem anderen Vertrag zu erfüllen, kann der Verkauf von Rechts wegen und ohne Mahnung durch den Verkäufer aufgelöst werden, ohne dass der Käufer Anspruch auf Schadenersatz hätte. Eine diesbezügliche Willensäußerung (u. a. per Brief) durch den Verkäufer genügt. Bei Auflösung ist ein Schadenersatz seitens des Käufers fällig, der pauschal auf 30% des Wertes des nicht ausgeführten Vertrags festgelegt wird.

Gerichtsstand

24. Die Parteien vereinbaren, dass dieser Vertrag belgischem Recht unterliegt.
Bei Streitfällen zu Entstehen, Auslegung und Ausführung dieses Vertrags sind nur die Gerichte des Bezirks Ypern zuständig, es sei denn, der Verkäufer entscheidet sich dafür, das Verfahren beim Gericht des Wohnortes des Käufers einzuleiten.

declercq